Renaiss II

ルネスツー

ルネッサンス様式の模様をデザインに取り入れたエレガントなイメージの商環境什器シリーズとして、新たにフロア対応のポール什器をバリエーションに追加しました。さらに使いやすく、棚什器やハンガーラックなどを選べるようになりました。

主要素材：スチール・黒チヂミ粉体塗装、棚・ガラス、フェンス・アクリル

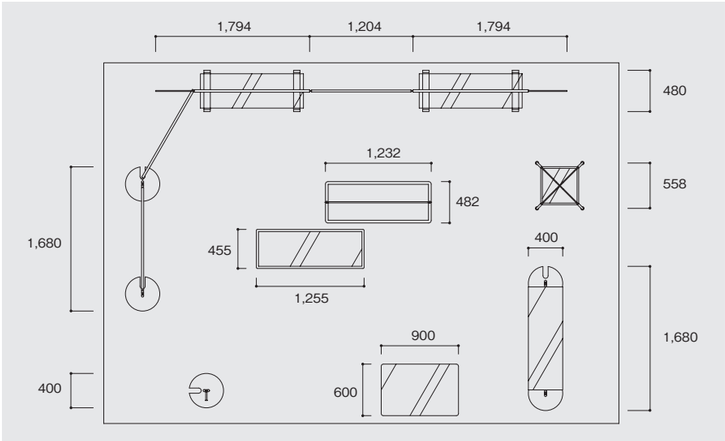

MODEL-6 W3892 D480 H2250

MODEL-7 W4416 D450 H2200

MODEL-8 W1344 D480 H1650

MODEL-9 W1344 D480 H1350

MODEL-10 W1055 D400 H1600

MODEL-11 W1655 D400 H1350

ポール FA094U+フック KC334
W400 D400 H1800

RNS 6 W1232 D482 H1512～1912

本体 RNS 7+ガラス棚 AR046PC（NN）（4枚） W1255 D455 H1000

品種（RNS）

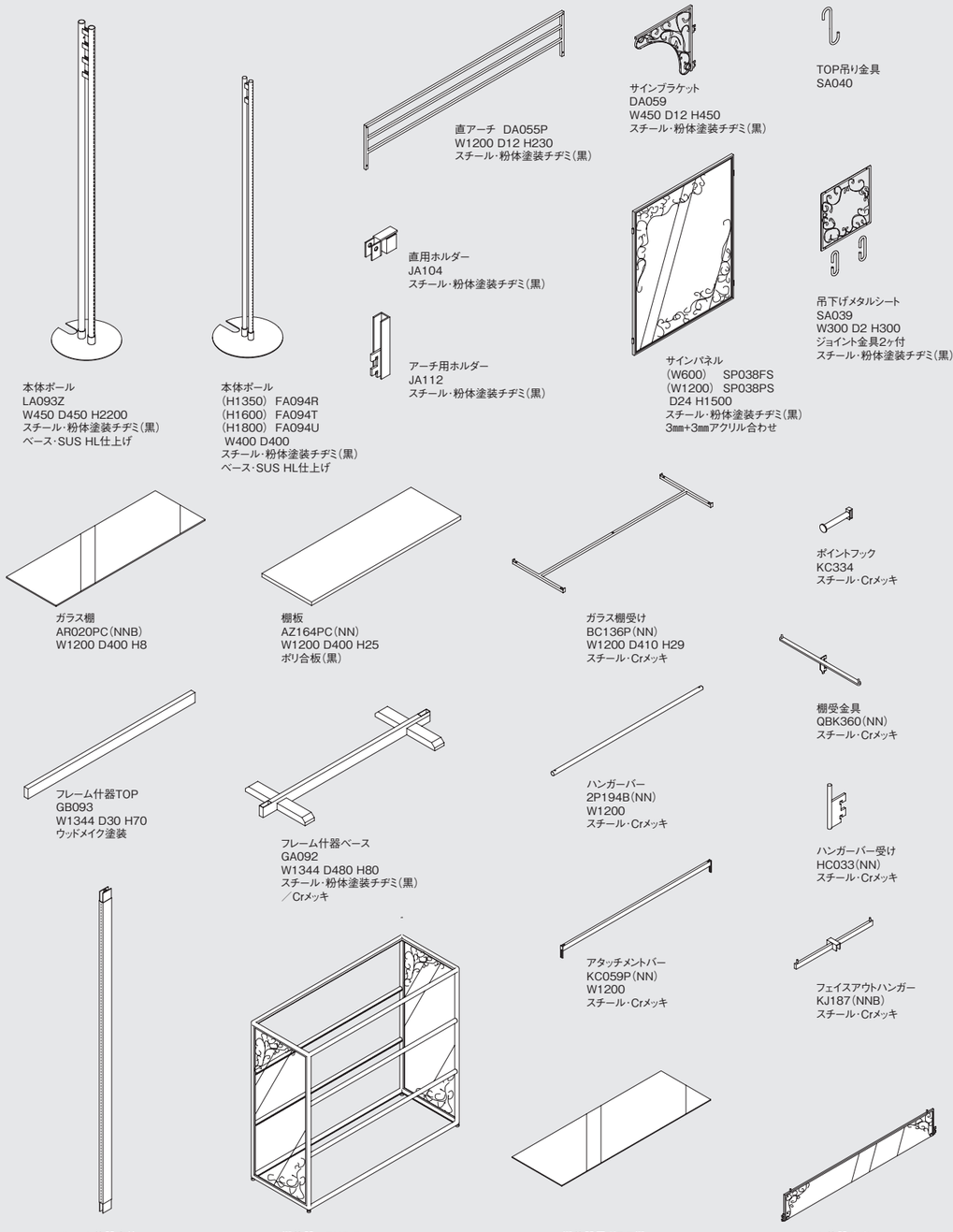
本体ポール
LA093Z
W450 D450 H2200
スチール・粉体塗装チヂミ（黒）
ベース・SUS HL仕上げ
本体ポール
（H1350） FA094R
（H1600） FA094T
（H1800） FA094U
W400 D400
スチール・粉体塗装チヂミ（黒）
ベース・SUS HL仕上げ
直アーチ DA055P
W1200 D12 H230
スチール・粉体塗装チヂミ（黒）
直用ホルダー
JA104
スチール・粉体塗装チヂミ（黒）
アーチ用ホルダー
JA112
スチール・粉体塗装チヂミ（黒）
サインブラケット
DA059
W450 D12 H450
スチール・粉体塗装チヂミ（黒）
サインパネル
（W600） SP038FS
（W1200） SP038PS
D24 H1500
スチール・粉体塗装チヂミ（黒）
3㎜+3㎜アクリル合わせ
TOP吊り金具
SA040
吊下げメタルシート
SA039
W300 D2 H300
ジョイント金具2ヶ付
スチール・粉体塗装チヂミ（黒）
ガラス棚
AR020PC（NNB）
W1200 D400 H8
棚板
AZ164PC（NN）
W1200 D400 H25
ポリ合板（黒）
ガラス棚受け
BC136P（NN）
W1200 D410 H29
スチール・Crメッキ
ポイントフック
KC334
スチール・Crメッキ
棚受金具
QBK360（NN）
スチール・Crメッキ
フレーム什器TOP
GB093
W1344 D30 H70
ウッドメイク塗装
フレーム什器ベース
GA092
W1344 D480 H80
スチール・粉体塗装チヂミ（黒）
／Crメッキ
ハンガーバー
2P194B（NN）
W1200
スチール・Crメッキ
ハンガーバー受け
HC033（NN）
スチール・Crメッキ
アタッチメントバー
KC059P（NN）
W1200
スチール・Crメッキ
フェイスアウトハンガー
KJ187（NNB）
スチール・Crメッキ
フレーム什器支柱
（H1350用） GB094P
（H1650用） GB094S
（H2250用） GB094X
W70 D30
ウッドメイク塗装
棚什器 RNS 7
W1255 D455 H1000
スチール・粉体塗装チヂミ（黒）
3㎜+3㎜アクリル合わせ
棚什器用ガラス棚
AR046PC（NN）
W1200 D400 H5
フレーム什器サイン
SP041
W1200 D9 H180
スチール・粉体塗装チヂミ（黒）
3㎜+3㎜アクリル合わせ