※特注仕様

studio スタジオ

フォトスタジオ / サウンドスタジオで使用されている機材パーツをそのまま活かし、什器として展開できるようにデザインしました。小回りの利く自由なレイアウトと、小規模でもインパクトのある空間造りを可能にします。

主要素材：アルミ、スチール・亜鉛メッキ仕上、SUS・HL仕上、ファイバー・木、合板、透明ガラス、照明

特注でシルバー仕様も出来ます。

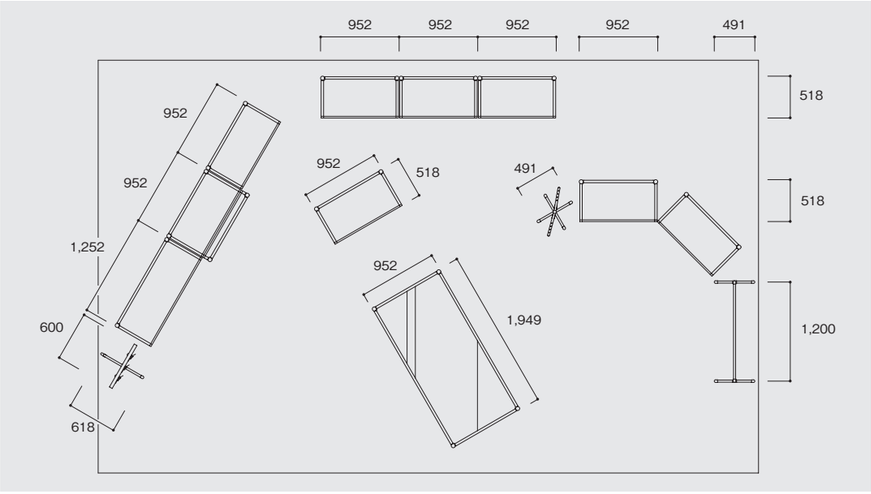

※特注でキャスター仕様に変えることができます。

MODEL-1 W1252 D518 H2056

MODEL-2 W1252 D618 H2056

MODEL-3 W952 D518 H2056

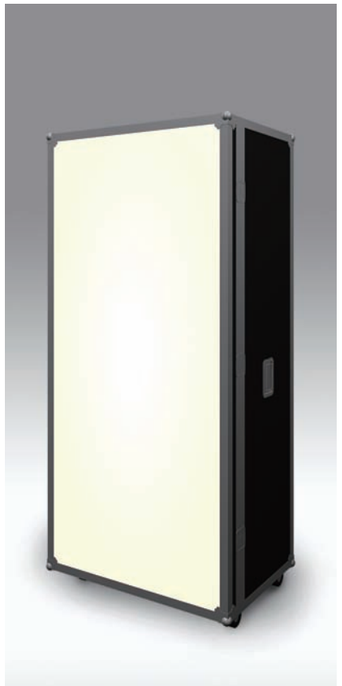

MODEL-4 W952 D618 H2056

MODEL-5 W952 D518 H2056

MODEL-6 W952 D518 H1456

MODEL-7 W952 D518 H1456

MODEL-8 W952 D518 H1106

MODEL-9 W952 D518 H1106

STUD 9K W930 D470 H1750

STUD 9P W1230 D470 H1750

スタンド STUD 10+バンドア DP51228(NN)+スポット DSL1626(NN)(3セット)
W600 D490 H2200

STUD 8 W490 D490 H1570（フック2ヶ付き）
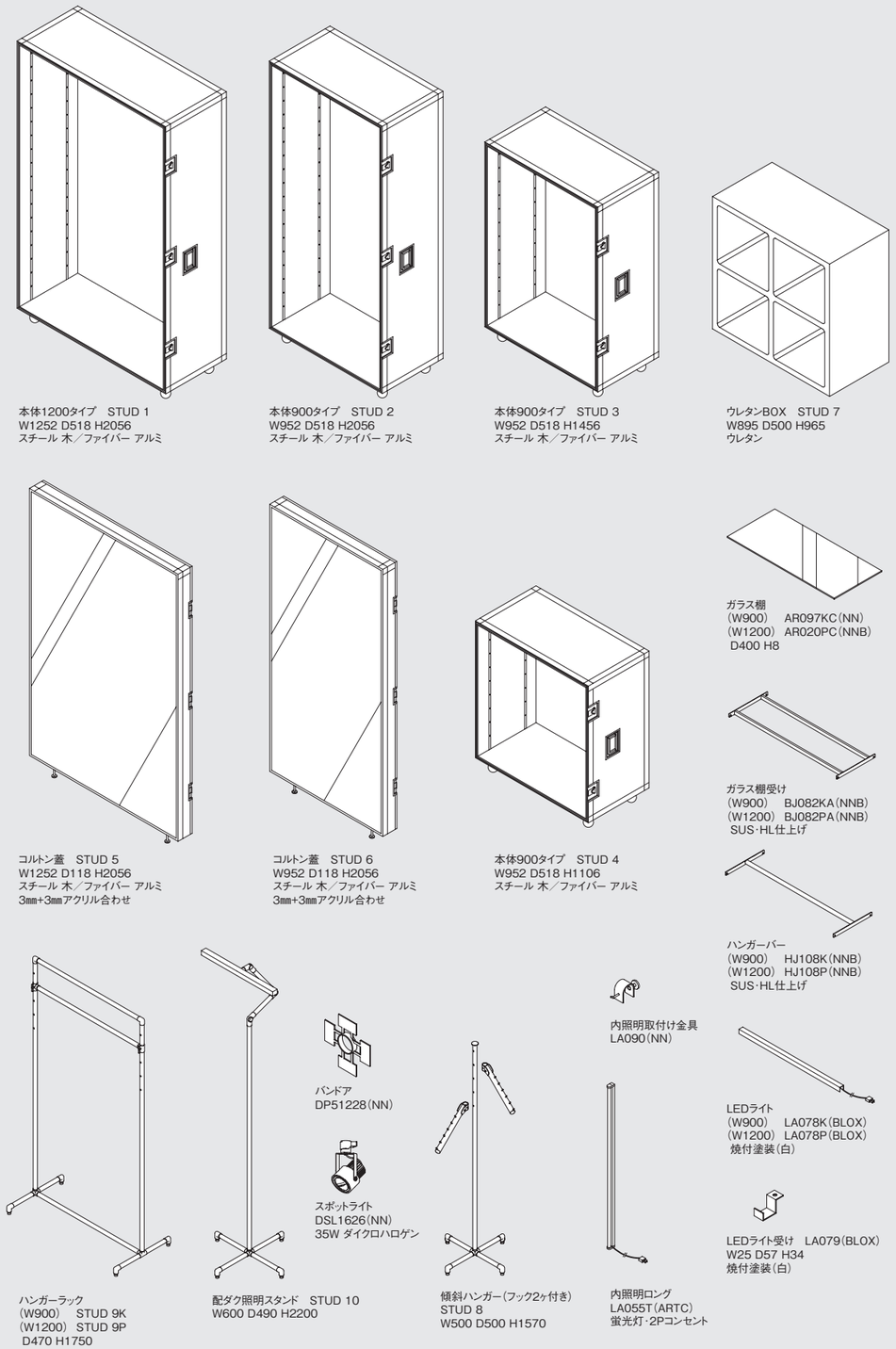
品種(STUD)